# KPLALB3028

## LAVABICCHIERI CESTO 40X40
## COMANDI ELETTRONICI
## DOPPIO DOSATORE
## POMPA DI SCARICO

- **Pannello comandi elettronico multicromatico** che consente la visualizzazione dei diversi stadi di funzionamento della lavastoviglie
- **Sistema Thermostop** per garantire un risciacquo alla temperatura adeguata per una corretta sanitizzazione dell'oggetto da lavare
- **Tetto anti-gocciolamento**.
- **Carrozzeria in doppia parete parziale**, che garantisce una riduzione della dispersione termica del 25%
- **Vasca completamente stampata auto-pulente** per favorire il deflusso delle impurità
- **Supporti cesto stampati** per facilitare la pulizia della macchina oltre che per una maggiore ergonomia
- **Braccio di lavaggio e risciacquo in materiale composito**, facilmente ispezionabile
- **Pannello comandi estraibile** frontalmente
- **Pompa di scarico integrata**
- **Facilità di manutenzione**: i componenti più sensibili sono stati posizionati sulla parte frontale della macchina *(elettrovalvola, sonde, resistenze, dosatori, pompa ecc.)*
- **Dosatori elettrici di brillantante e detergente integrati, regolabili dal pannello comandi**
- **Ciclo di autopulizia**
  della vasca di fine giornata
- **Valvola di non ritorno di serie**

KiPro
Professional Kitchen

# KPLALB3028

## LAVABICCHIERI CESTO 40X40
## COMANDI ELETTRONICI
## DOPPIO DOSATORE
## POMPA DI SCARICO

## DATI TECNICI

| | | |
|---|---|---|
| Cesto | mm | 400 x 400 |
| Cicli di Lavaggio | Secondi | 90-120-180-540” |
| Produttività oraria | cesti/h | 40-30-20-7 |
| Altezza Utile Lavaggio | mm | 300 |
| Consumo di Acqua per Ciclo | Litri | 2 |
| Capacità Vasca | Litri | 12 |
| Capacità Boiler | Litri | 3 |
| Potenza Pompa Lavaggio | W | 190 |
| Resistenza Vasca | kW | 2,4 |
| Resistenza Boiler | kW | 2,7 |
| Boiler | | a pressione |
| Carrozzeria | | a doppia parete parziale |
| Porta | | a doppia parete |
| Braccio risciacquo inferiore/ superiore | | in materiale composito |
| Amperaggio | A | 14 |
| Potenza Totale | kW | 2,89 |
| Frequenza | Hz | 50 |
| Tensione | V | 230 1N ~ |
| Larghezza | mm | 455 |
| Profondità chiuso/aperto | mm | 550 / 891 |
| Altezza | mm | 700 |
| Larghezza Imballo | mm | 534 |
| Profondità Imballo | mm | 627 |
| Altezza Imballo | mm | 865 |
| Peso Netto | kg | 36,5 |
| Peso Lordo | kg | 44 |

## DOTAZIONE DI SERIE

- 2 Cesti Bicchieri 400 x 400 mm
- 1 Cesto Portacucchiaini
- 1 Griglia Portapiattini
- 1 Tubo di Carico Acqua (lunghezza 2 mt)
- 1 Tubo di Scarico (lunghezza 2,5 mt)
- 1 Pompa di Scarico

KiPro
Professional Kitchen

# KPLALB3028

## LAVABICCHIERI CESTO 40X40
## COMANDI ELETTRONICI
## DOPPIO DOSATORE
## POMPA DI SCARICO

## ACCESSORI

| | |
|---|---|
| KPLALA4004 | Supporto cesto tondo mod. 40x40 cm |
| KPLALA4012 | Cesto 40x40 quadro |
| KPLALA4013 | Cesto 40x40 tondo |

## SCHEMA INSTALLAZIONE

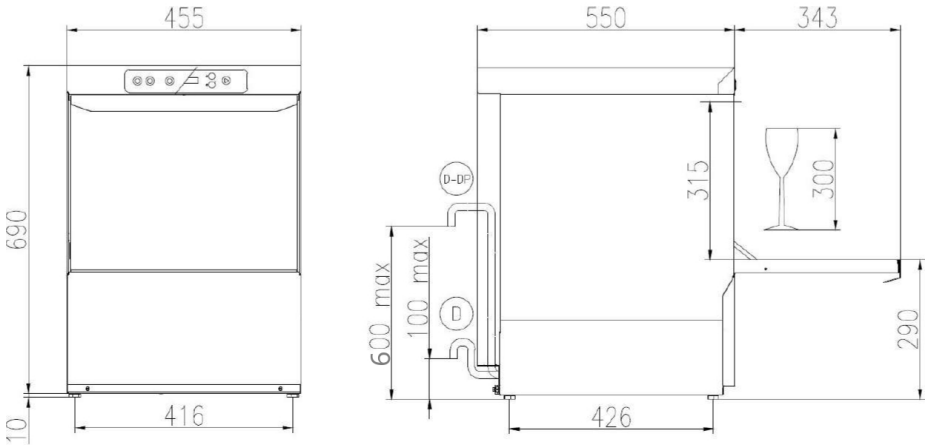


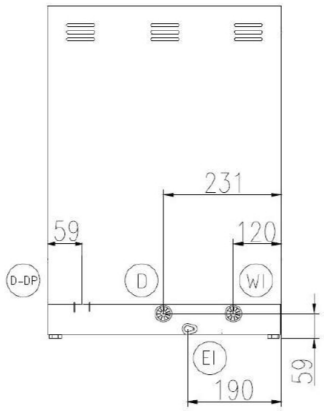


EI — CAVO DI ALIMENTAZIONE
POWER CORD SUPPLY
CABLE D'ALIMENTATION
CABLE DE ALIMENTACION

WI — CANNA DI CARICO G 3/4 L=2000 mm
G 3/4 INLET HOSE L=2000 mm
TUYAU D'ALIMENTATION G 3/4" L=2000 mm
TUBO DE ALIMENTACION G 3/4" L=2000 mm

D — TUBO DI SCARICO ø 29 mm L=2500 mm
DRAIN HOSE ø 29 mm L=2500 mm
TUYAU DE VIDANGE ø 29 mm L=2500 mm
TUBO DE DESAGUE ø 29 mm L=2500 mm

D-DP — TUBO DI SCARICO ø 29 mm L=2500 mm (CON POMPA SCARICO)
DRAIN HOSE ø 29 mm L=2500 mm (WITH DRAIN PUMP)
TUYAU DE VIDANGE ø 29 mm L=2500 mm (AVEC POMPE DE VIDANGE)
TUBO DE DESAGUE ø 29 mm L=2500 mm (CON POMPA DE DESAGUE)

| | |
|---|---|
| | Min 10°C–MAX 50°C |
| | Min 10°C–MAX 25°C with ENERGY RECOVERY |
| | 200÷500kPa(2÷5 Bar) |
| | 100÷500kPa(1÷5 Bar) with ATMOSPHERIC BOILER |
| °f °d | HARDNESS 5÷20°f–2.8÷11°d |

KiPro
Professional Kitchen